性能及尺寸

型号		空载转速 r/min			负载时最大转速 r/min			负载时最大扭矩值 Nm			启动扭矩值 Nm			扭矩值 Nm			Quote "A" mm	重量 Kg.	N° 减速齿轮箱
可逆转型	不可逆转型	7 bar HP 0,53	5 bar HP 0,35	3 bar HP 0,15	7 bar HP 0,53	5 bar HP 0,35	3 bar HP 0,15	7 bar HP 0,53	5 bar HP 0,35	3 bar HP 0,15	7 bar HP 0,53	5 bar HP 0,35	3 bar HP 0,15	7 bar HP 0,53	5 bar HP 0,35	3 bar HP 0,15			
M53R0	M53N0	15000	13400	11800	7500	6700	5900	0,5	0,3	0,1	0,6	0,4	0,2	0,9	0,6	0,3	118	0,9	0
M53R1A	M53N1A	3800	3400	3000	1900	1700	1500	1,9	1,4	0,7	2,9	1,8	1,0	3,9	2,8	1,4	118	0,9	1
M53R1B	M53N1B	2800	2550	2250	1400	1275	1125	2,6	1,9	0,9	3,9	2,8	1,3	5,2	3,8	1,8	118	0,9	1
M53R1C	M53N1C	2400	2180	1930	1200	1090	965	3,0	2,2	1,1	4,5	3,3	1,6	6,0	4,4	2,2	118	0,9	1
M53R1D	M53N1D	2100	1900	1690	1050	850	845	3,5	2,4	1,2	5,2	4,2	1,8	7,0	5,6	2,4	118	0,9	1
M53R2	M53N2	1200	1000	900	600	500	450	6,3	4,8	2,3	9,6	6,0	3,3	13	9,3	4,7	135	1,0	2
M53R2A	M53N2A	900	755	670	450	377	335	8,0	6,3	3,1	12	9,4	4,6	16	13	6,2	135	1,0	2
M53R2B	M53N2B	630	565	500	315	282	230	11	8,4	4,2	17	13	6,3	23	17	8,4	135	1,0	2
M53R2C	M53N2C	540	485	430	270	242	215	13	10	4,9	19	15	7,3	26	20	9,8	135	1,0	2
M53R2D	M53N2D	480	425	375	240	212	187	15	11	5,6	22	16	8,4	30	22	11	135	1,0	2
M53R3	M53N3	270	220	200	135	110	100	27	20	10	40	31	15	53	41	21	157	1,2	3
M53R3A	M53N3A	190	168	150	85	84	75	42	28	14	63	42	21	84	56	28	157	1,2	3
M53R3B	M53N3B	140	126	110	70	63	55	51	38	19	75	57	28	102	76	38	157	1,2	3
M53R3C	M53N3C	120	108	95	60	54	48	60	44	22	90	66	33	120	88	44	157	1,2	3
M53R3D	M53N3D	110	95	83	55	47	42	65	50	25	97	75	37	130	100	50	157	1,2	3
M53R4	M53N4	60	50	45	30	25	22	140	93	47	210	140	70	280	185	93	175	1,3	4
M53R4A	M53N4A	46	37	33	23	19	16	157	125	65	235	187	97	315	250	130	175	1,3	4
M53R4B	M53N4B	32	28	24	16	14	12	230	170	87	345	255	145	460	340	194	175	1,3	4
M53R4C	M53N4C	26	24	21	13	12	10	277	198	105	410	297	157	550	396	210	175	1,3	4
M53R4D	M53N4D	23	21	18	11	10	9	328	238	117	485	357	175	650	476	234	175	1,3	4

耗气量	a 6 bar 13,5 l/sec	a 5 bar 11,6 l/sec	a 4 bar 9,6 l/sec	a 3 bar 7,7 l/sec	a 2 bar 5,7 l/sec

ATTENTION 注意 使用M53型号的马达扭矩不能超过60牛米。

在绿色区域显示的数据仅作指示。
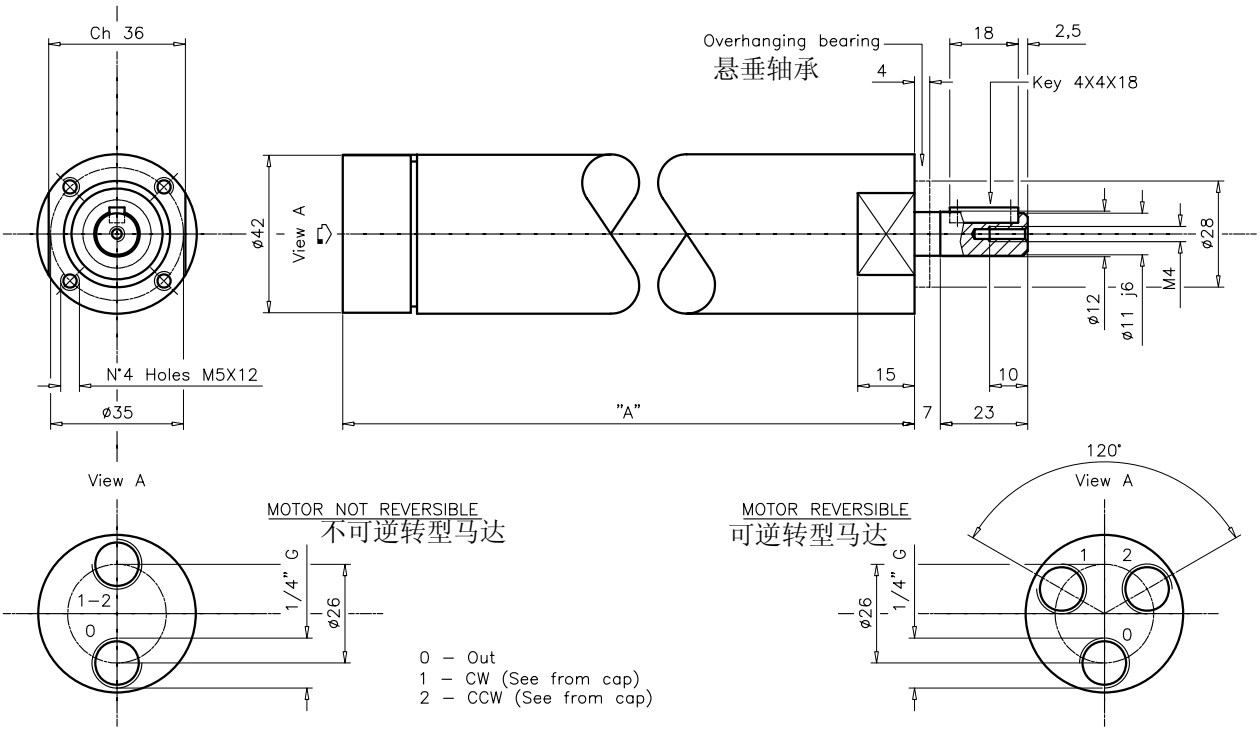
加润滑油量:	连续运作时2-3 gocce/1' 间歇运作时4-6 gocce/1'
过滤值:	使用64微米过滤值或者更好的
径向负荷值:	最大2000牛
轴向负荷值:	不允许
运行温度:	da –20°C a +80°C